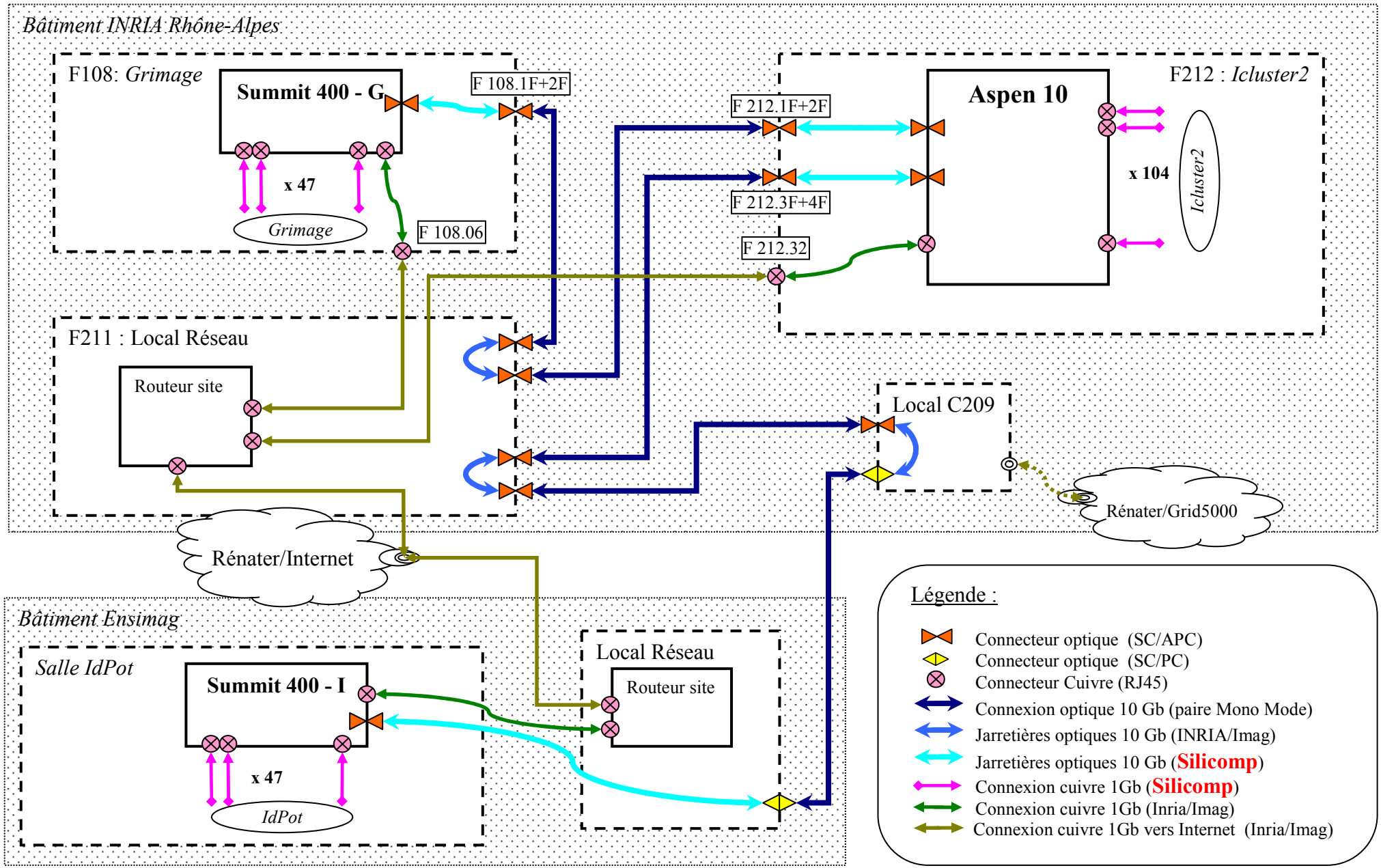Schéma d'implantation du Réseau de Cluster 10 Gb Ethernet *(niveau 0, 1 et 2)*